TTW

Guarnizioni per pistone • *Piston seals*

La guarnizione TTW è realizzata per il montaggio su pistoni di cilindri idraulici sia a semplice che a doppio effetto, con dimensioni a norma ISO 5597.
Composta da due elementi - anello di tenuta in poliuretano "Tecnolan" ed anello antiestrusione esterno in resina acetalica POM - è adatta in presenza di condizioni di esercizio particolarmente gravose, quali forti pressioni, e per cilindri di macchine movimento terra ove è richiesta ottima tenuta e lunga durata.

The TTW profile designed for use in simple and double acting hydraulic cylinders which maintain the ISO 5597 dimensions.
Formed of two elements, a sealing ring in Polyurethane "Tecnolan" and an anti-extrusion ring located on the outer diameter in acetal resin (POM), this seal finds its optimal working place in the presence of harsh working conditions such as those found in earth moving equipment where excellent seal performance is necessary along with long seal life.

CARATTERISTICHE GENERALI
Facilità di montaggio
Elevata resistenza all'abrasione
Elevata resistenza all'estrusione
Basso valore di deformazione

GENERAL FEATURES
Ease of mounting
High abrasion resistance
High extrusion resistance
Low deformation value

CAMPI DI IMPIEGO
pressione: = 400 bar
velocità: = 0,5 m/s
temperatura: -40°c + 110°c

WORKING CONDITIONS
pressure: = 400 bar
speed: = 0,5 m/s
temperature: -40°c + 110°c

TECNOLAN

Guarnizioni per pistone • *Piston seals*

TTW

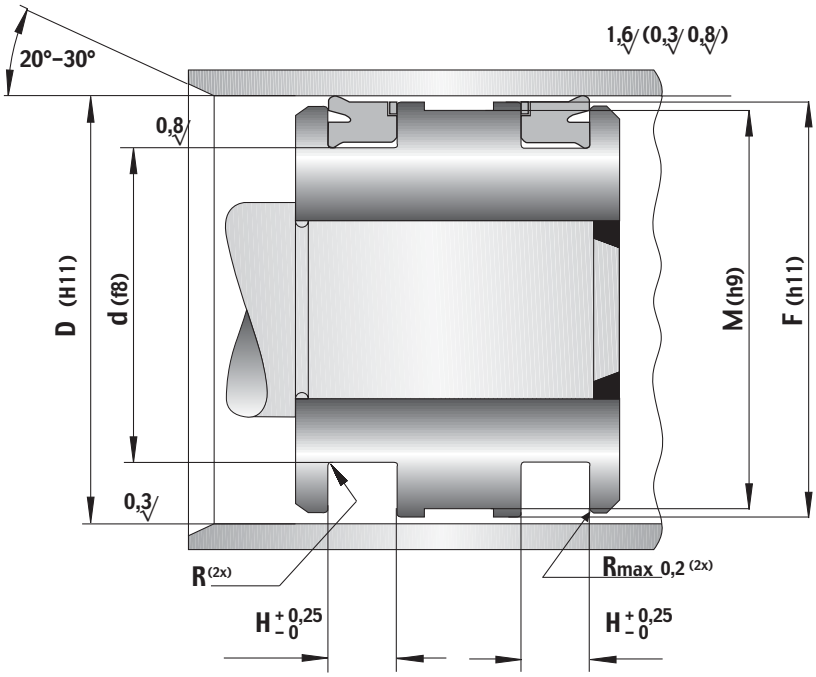

NS RIF. *Our ref.*	DIMENSIONI SEDI • *Housing dimensions* D	d	M	F	H	PREZZO *Price*	
TTW 50	50,00	35,00	45,00	49,20	9,50	€	3,42
TTW 60	60,00	45,00	55,00	59,30	9,50	€	3,99
TTW 63	63,00	48,00	58,00	62,30	9,50	€	4,55
TTW 65	65,00	50,00	60,00	64,30	9,50	€	5,09
TTW 70	70,00	50,00	64,00	68,90	12,50	€	5,41
TTW 70/1	70,00	50,00	64,00	68,90	13,00	€	5,41
TTW 80	80,00	60,00	74,00	78,90	12,50	€	6,15
TTW 80/1	80,00	60,00	74,00	78,90	13,00	€	6,15
TTW 80/2	80,00	65,00	76,00	79,30	9,50	€	6,15
TTW 90	90,00	70,00	84,00	88,90	12,50	€	6,83
TTW 90/1	90,00	70,00	84,00	88,90	13,00	€	6,84
TTW 100	100,00	80,00	94,00	98,90	12,50	€	7,97
TTW 100/1	100,00	80,00	94,00	98,90	13,00	€	7,97
TTW 100/2	100,00	85,00	95,00	99,30	9,50	€	7,97
TTW 110	110,00	90,00	104,00	108,90	12,50	€	8,54
TTW 125	125,00	100,00	117,00	123,90	15,50	€	9,68
TTW 125/1	125,00	105,00	119,00	123,90	12,50	€	9,68
TTW 140	140,00	120,00	134,00	138,90	12,50	€	10,82
TTW 150	150,00	130,00	144,00	148,90	12,50	€	11,39
TTW 160	160,00	130,00	150,00	158,90	19,00	€	11,39

TECNOLAN

Guarnizioni per pistone • *Piston seals*

NS RIF. *Our ref.*	DIMENSIONI SEDI • *Housing dimensions* D	d	M	F	H	PREZZO *Price*
TTW 160/1	160,00	140,00	154,00	158,90	12,50	€ 11,39
TTW 170	170,00	150,00	164,00	168,90	12,50	€ 15,48
TTW 180	180,00	160,00	174,00	178,90	12,50	€ 18,22
TTW 200	200,00	170,00	190,00	199,00	20,00	€ 22,77
TTW 200/1	200,00	175,00	193,00	199,00	16,00	€ 22,77
TTW 225	225,00	195,00	215,00	224,00	19,00	€ 31,31
TTW 250	250,00	220,00	240,00	249,00	19,00	€ 34,16
TTW 250/1	250,00	225,00	242,00	249,00	16,00	€ 34,16